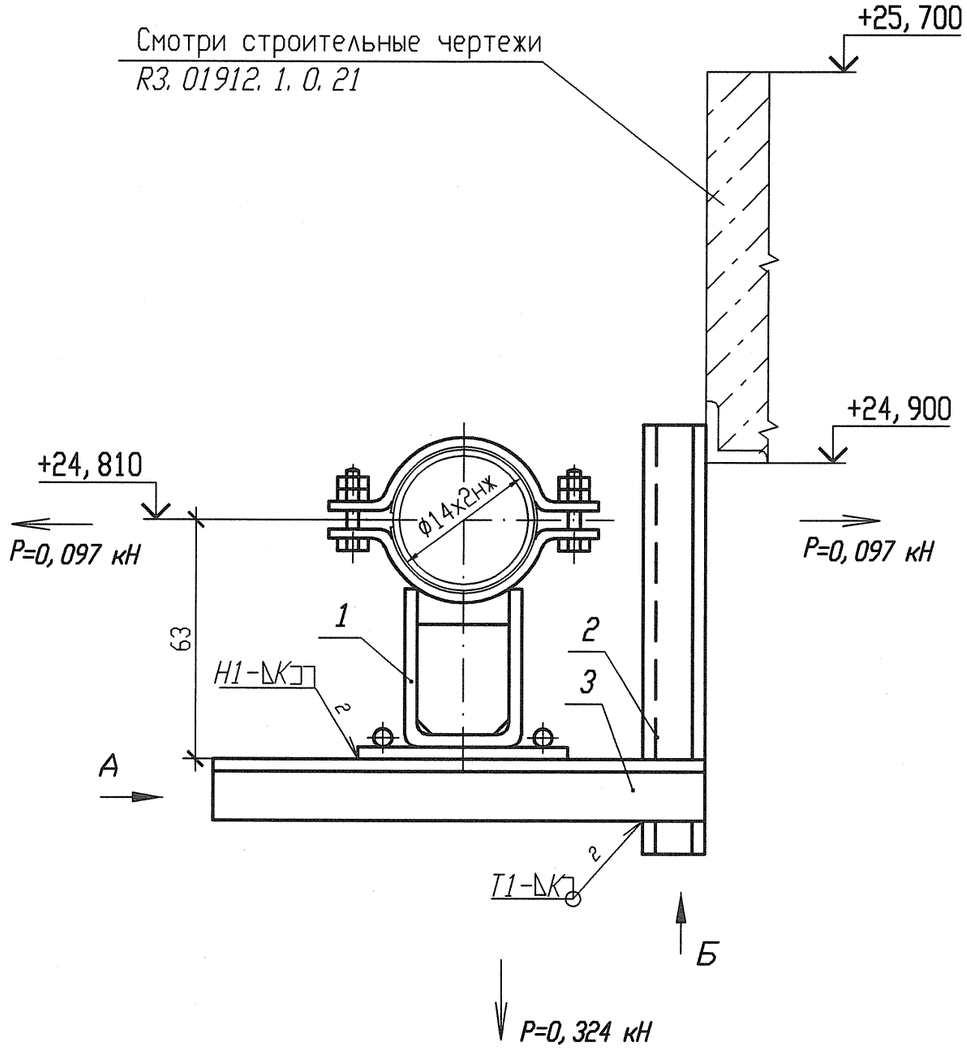


Спецификация деталей

| Поз. | Обозначение | Наименование | Кол. | Материал | Масса, кг ед. | Масса, кг общ. | Приме-чание |
|---|---|---|---|---|---|---|---|
| 1 | Л8-517. 000-23 | Опора 14 | 1 | Сборный | 1, 4495 | 1, 4495 | |
| 2 | ГОСТ 8509-93 | Уголок В- 40х40х4 l=290 | 2 | Ст 3 пс 2-св ГОСТ 535-2005 | 0, 7018 | 1, 4036 | |
| 3 | ГОСТ 8509-93 | Уголок В- 50х50х5 l=550 | 2 | Ст 3 пс 2-св ГОСТ 535-2005 | 2, 0735 | 4, 147 | |
| | | | | | | | |
| | | | | | | | |
| | | | | | | | |
| | | | | | | | |
| | | | | | | | |
| | ГОСТ 9467-75 | Электроды | | УОНИИ 13/45 | | - | |
| Итого: | | | | | | 7, 0001 | |

1 Привязку опоры смотри 3ТС10Z05.
2 Сварку производить по ГОСТ 5264-80.
3 Отметка трубопровода подлежит уточнению в соответствии с уклоном трубопровода.
4 Р - максимальная нагрузка на опору с учетом сейсмических воздействий.
5 Катет шва (К) принять по наименьшей толщине свариваемых деталей.
6 Изготовить один комплект.

| Изм. | Кол. уч. | Лист | Nдок. | Подпись | Дата |
|---|---|---|---|---|---|
| Инж. 2к. | | Сидоренко | | | 17.05 |
| Пров. инж. 2к. | | Случевская | | | 17.05 |
| Пров. вед. инж. | | Махотина | | | 17.05 |
| Нач. гр. | | Жубрев | | | 17.05 |
| Н. контр. | | Краснояров | | | 24.05 |

АРХИВНЫЙ ЭКЗЕМПЛЯР

Инв. N подл. R3. 03733. 1. 0. 13
Лист 133

R3. ТС10. 3012. 013. 01. 00. 010

Ростовская АЭС Блок 3

Реакторное отделение
Герметичная часть
Трубопроводы байпасной очистки воды I контура
Рр больше 2. 2 МПа

| Стадия | Лист | Листов |
|---|---|---|
| Р | 1 | 1 |

Опора скользящая направляющая
3ТС10У010

ОАО "НИАЭП" 2012

Инв. N подл. | Подп. и дата | Взам. инв. N
R3. 03733. 1. 0. 13

Формат А3

Формат А3